KELLER

Transdutor de pressão Piezoresistivo

Série 11

para pressão absoluta e relativa

O sensor da Série 10 da KELLER é instalado junto com os resistores de compensação em uma carcaça de aço inox. O sensor flutua sobre um anel oring, ficando livre das pressões da carcaça. Os transdutores podem ser encomendados com os coeficientes de um modelo matemático e assim já estão prontos para serem integrados em um sistema baseado em μP. Pode chegar-se a uma margem de erro de apenas 0,1%...0,01% FS, dependendo dos intervalos de temperatura.

Além de a Série 11 realizar todas as funções típicas de um transdutor de mV, também é frequentemente utilizada no desenvolvimento de grandes projetos OEM com a finalidade de verificar o comportamento dos sensores KELLER OEM. Sob encomenda, pode realizar-se o pedido de qualquer sensor OEM das Séries 3 à 10 nesta carcaça, com ou sem os resistores de compensação integrados. Desta forma, o cliente pode verificar que o sensor OEM selecionado é o adequado para a respectiva aplicação.

Especificações	**(Alimentação I = 1 mA)**								
	Intervalos de pressão (FS)								
Modelos PAA, PA, PR-11	0,1	0,2	0,5	1	2	5	10	20	bar
Sobrecarga	2,5	2,5	2,5	2,5	3	7	15	30	bar
Sinal de saída nominal	20	35	60	100	175	175	175	175	mV
Modelo PA-11	50	100	200	400	600	1000			bar
Sobrecarga	75	150	300	500	700	1100			bar
Sinal de saída nominal	175	175	175	175	175	175			mV
PR-11 (Intervalo negativo)	-0,1	-0,2	-0,5	-1					bar

PAA: Pressão absoluta. Ponto zero no vácuo **PA:** Pressão absoluta. Ponto zero na pressão atmosférica (na calibração)
PR: Pressão relativa **PR:** Para pressão negativa contra ambiente, mesmo sinal (negativo) como intervalo positivo. Mudando de +OUT e -OUT o sinal será positivo.

Alimentação	corrente constante nominal I 1 mA (max. 4 mA)
Ponte de resistência	3500 Ω nominal
Linearização, Histerese e Repetibilidade	< 0,5 %FS (0,1 bis 0,2 %FS com sinal de saída reduzido)
Ponto Zero	< 5 mV, Compensação do zero com R5 ≥ 20 Ω

	Padrão	Opções
Intervalo de Temp. compensado	0....50 °C	-10...80 °C
– Coeficiente de temperatura	< 0,0125 mV / °C	< 0,025 mV / °C
– Coeficiente de sensibilidade	< 0,01% / °C	< 0,025% / ° C
Estabilidade a longo prazo típico	< 0,25 mV typ.	< 0,50 mV typ.

Conexões Elétricas	Binder 723
Material em contato com o meio	Aço Inoxidável AISI 316L, Vedação: Viton®
Proteção / Peso	IP40, IP 65 com cabo / 180 g
Opções	Outros Materiais e Conexões a Pedido

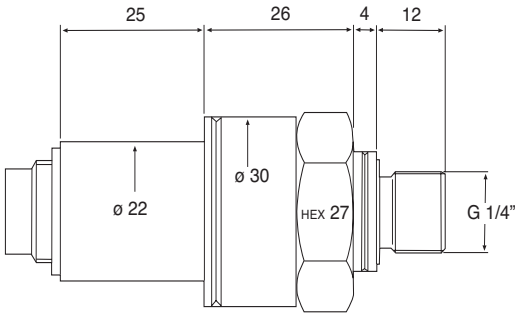

Ligações Elétricas

	Conector	Cabo
-IN	1	Branco
+OUT	2	Vermelho
+IN	3	Preto
-OUT	4	Azul
-IN	5	Amarelo

Esquema do Conector

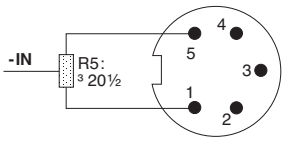

Sujeito a alterações

04/05

KELLER AG für Druckmesstechnik St. Gallerstrasse 119 CH-8404 Winterthur Tel. +41 (0)52 - 235 25 25 Fax +41 (0)52 - 235 25 00
KELLER Ges. für Druckmesstechnik mbH Schwarzwaldstrasse 17 D-79798 Jestetten Tel. +49 (0)7745 - 9214 - 0 Fax +49 (0)7745 - 9214 - 60